SCHEMAT ELEKTROCIEPŁOWNI GIGA W ŚWIDNIKU

(maj 2008)

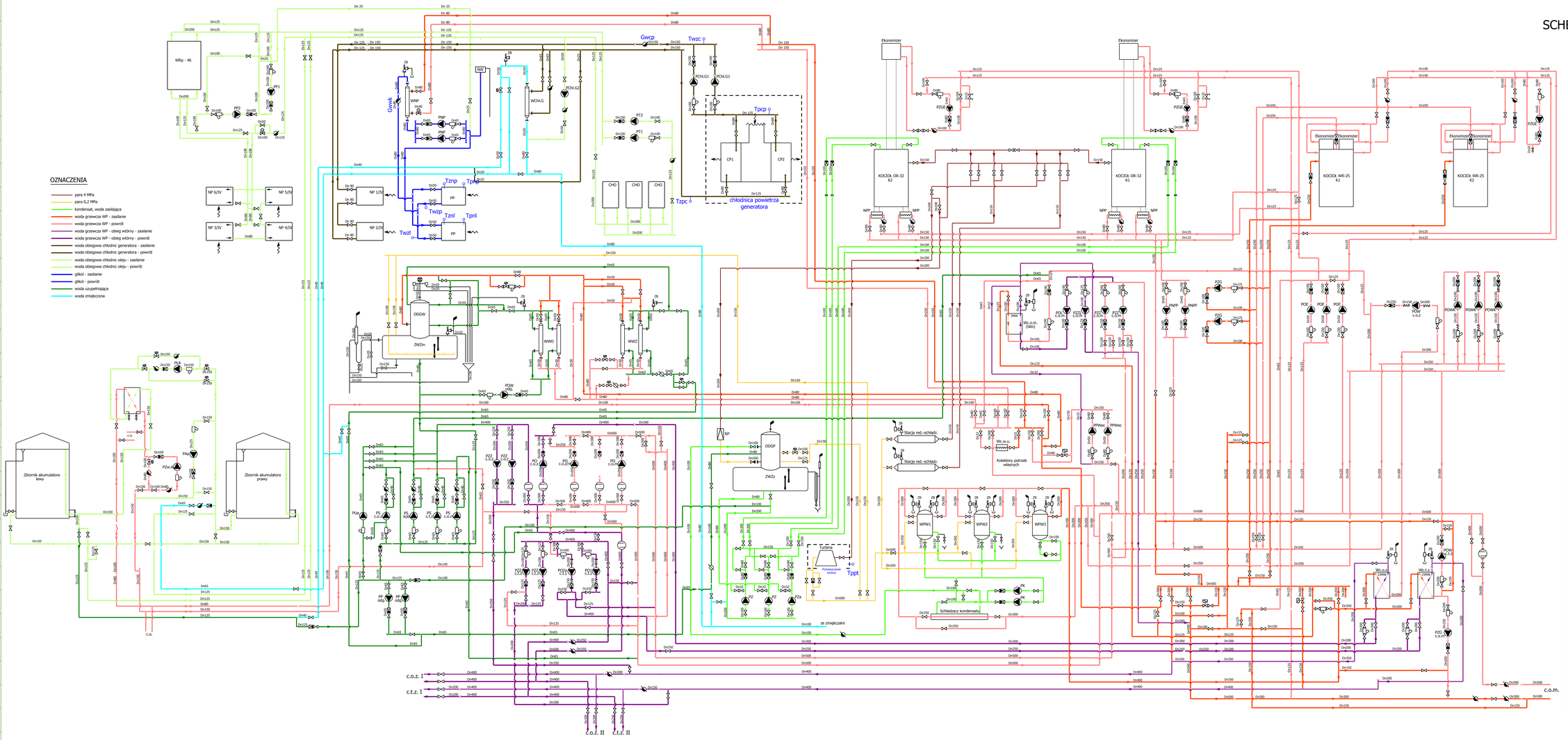

ZESTAWIENIE POMP

L.p.	Nazwa	Symbol	Typ	Q m³/h	H m	Ne kW
	Kotły WR-25					
1.	Pompa obiegów kotłowych	PO9W	Etanorm G 150-315	310	35	45
2.	Pompa obiegów kotłowych	PO9W	Etanorm G 150-315	310	35	45
3.	Pompa obiegów kotłowych	PO9W	Etanorm G 150-315	310	35	45
4.	Pompa zmieszania gorącego (WR-25)	PZG	Etanorm SYN 125-400	150	58	37
5.	Pompa zmieszania gorącego (WR-25)	PZG	Etanorm SYN 125-400	150	58	37
	Sieci zewnętrzne					
6.	Pompa obiegowa c.o. Miasta	PO c.o.m.	Omega 150-605 A	500	98	200
7.	Pompa zmieszania zimnego c.o. Miasta	PZZ c.o.m	Etanorm G 125-400	300	56	75
8.	Pompa zmieszania zimnego c.o. Miasta	PZZ c.o.m	Etanorm G 125-400	300	56	75
9.	Pompa obiegowa c.o. Miasta - lato	PO1 c.o.m	Etaline GN 100-160/752	80	24	7,5
10.	Pompa zmieszania zimnego c.o. Miasta - lato	PZ2L c.o.m	Etaline GN 100-160/752	90	23	7,5
11.	Pompa zmieszania gorącego c. o. Miasta	PZG c.o.m	Etaline GN 150-200/1100	800	10	11
12.	Pompa obiegowa technologii Zakładu	PO1 c.t.z	Etanorm G 150-315	310	35	45
13.	Pompa obiegowa technologii Zakładu - awaryjna	PO2a c.t.z	Etanorm G 100-250	270	70	75
14.	Pompa zmieszania zimnego technologii Zakładu	PZZ c.t.z	Etaline GN 100-160/752	80	24	7,5
15.	Pompa zmieszania zimnego technologii Zakładu	PZZ c.t.z	Etaline GN 100-160/752	80	24	7,5
16.	Pompa obieg. wym. ciepła 15 MW techn. Z-du	POW c.t.z	Etaline G 125-160/2202	270	20	22
17.	Pompa obiegowa c.o. Zakładu	PO c.o.z	Etanorm G 150-400	500	52	90
18.	Pompa obiegowa c.o. Zakładu (rez. co. Miasta)	PO c.o.z/R	Etanorm G 150-400	500	52	90
19.	Pompa zmieszania zimnego c.o. Zakładu	PZZ c.o.z	Etaline GN 200-315/550	800	25	55
20.	Pompa zmieszania zimnego c.o. Zakładu	PZZ c.o.z	Etaline GN 200-315/550	800	25	55
21.	Pompa obieg. wym. ciepła 33 MW c.o. Zakładu	POW c.o.z	Etaline G 150-315 G10	500	20	45
	Potrzeby własne EC					
22.	Pompa potrzeb własnych EC	PPWec	Etaline G 65-160 G10	60	8,2	2,2
23.	Pompa potrzeb własnych EC	PPWec	Etaline G 65-160 G10	60	8,2	2,2
	Uzupełnianie obiegów wodnych					
24.	Pompa uzupełniająca awaryjna	PUa	Etaline GN 50-160/552	30	30	5,5
25.	Pompa stabilizująca c.o. Zakładu	PS c.o.z	Movitec V10-4	9	34,7	1,5
26.	Pompa stabilizująca obiegu kotłów	PS kotł.	Movitec V2-11	2,2	80,6	1,1
27.	Pompa stabilizująca technologii Zakładu	PS c.t.z	Movichrom N62B/3	10	33	1,5
28.	Pompa stabilizująca c.o. Miasta	PS c.o.m	Movitec V4-7	5	46,8	1,1
	Zasilanie kotłów parowych					
29.	Pompa zasilająca	PZ	Multitec MTCD 65/09AA	40	456	90
30.	Pompa zasilająca	PZ	Multitec MTCD 65/09AA	40	456	90
31.	Pompa zasilająca awaryjna	PZa	Świdnica 80WK	60	460	132
	Zwrot kondensatu					
32.	Pompa kondensatu	PK	Bc16	50	60	15
33.	Pompa kondensatu	PK	Bc16	50	60	15
	Podgrzewanie powietrza podmuchowego					
34.	Pompa podgrzewu powietrza podmuchowego	PNPP	Etaline GN 100-160/752	70	24	7,5
35.	Pompa podgrzewu powietrza podmuchowego	PNPP	Etaline GN 100-160/752	70	24	7,5
	Obieg ekonomizerów					
36.	Pompa obiegowa ekonomizerów	POE	Etaline GN 50-250/1502	50	60	15
37.	Pompa obiegowa ekonomizerów	POE	Etaline GN 50-250/1502	50	60	15
38.	Pompa obiegowa ekonomizerów	POE	Etaline GN 50-250/1502	50	60	15
39.	Pompa zmieszania gorącego ekonomizerów	PZGE	Wilo Stratos 65/1-12	30	6	0,8
40.	Pompa zmieszania gorącego ekonomizerów	PZGE	Wilo Stratos 65/1-12	30	6	0,8
41.	Pompa zmieszania gorącego ekonomizerów	PZGE	Wilo Stratos 65/1-12	30	6	0,8
	Akumulatory ciepła					
42.	Pompa ładująca akumulatorów	PLA	Etaline GN 150-200/1100	840	8,5	11
43.	Pompa zwrotna akumulatorów	PZw.A	Movichrom N G45/92 R	60	85	22
44.	Pompa awaryjna akumulatorów	PAa	Etaline GN 80-160/1502	143	25	15
	Układ chłodzenia turbozespołu					
45.	Pompa przewalowa kotła WRp	PP1	Etaline GN 100-160/552	60	26	7,5
46.	Pompa przewalowa cyrkulacyjna kotła WRp	PP2	Etaline GN 100-160/552	60	26	7,5
47.	Pompa chłodzenia generatora	PCH.G1	LPP 65 POI 180 A/B	30	10	1,55
48.	Pompa chłodzenia generatora	PCH.G1	LPP 65 POI 180 A/B	30	10	1,55
49.	Pompa chłodzenia generatora	PCH.G2	Wilo Rio 40-70E	15	3,50	1,39
50.	Pompa nagrzewnic powietrza (glikol)	PNP	LPP 65 POI 180 A/B	30	10	1,55
51.	Pompa nagrzewnic powietrza (glikol)	PNP	LPP 65 POI 180 A/B	30	10	1,55
52.	Pompa chłodz. wymienników oleju turbozespoł.	PT1	Etaline GN 100-160/752	60	26	7,5
53.	Pompa chłodz. wymienników oleju turbozespoł.	PT2	S195R/15	120	60	40
	Odgazowanie wody					
54.	Pompa przewałowa odgazowywaczy	PP odg.	PJM 200			5,5
55.	Pompa przewałowa odgazowywaczy	PP odg.	PJM 200			5,5
56.	Pompa obiegu wewnętrznego odgazowywacza	POW odg.	Wilo Rio 40-70E	15	3,50	1,39
	Zmiękczalnia wody (poza schematem)					
57.	Pompa wody surowej	PWS1	TKA 13 292A			5,5
58.	Pompa wody surowej	PWS2	TKA 13 292A			5,5
59.	Pompa wody surowej	PWS3	Grundfos 50 WR			4

			Data	2009-02-13	EPLAN		EPLAN Software & Service GmbH & Co. KG			=
			Edycja	PKOLEGA						+
			Sprawdz		Szablon projektu ze strukturą oznaczeń IEC				IEC_tpl001	Arkusz Schemat
Zmiana	Data	Nazwa	Oryg		Rekompensata za	Zastąpiony przez				Ark 1